СВЕТИЛЬНИКИ СВЕТОДИОДНЫЕ

Назначение и область применения

Светильник светодиодный предназначен для работы в электросетях переменного тока с напряжением 230В с частотой 50 Гц. Область применения светильника: внутренее освещение общественных помещений (офисы, магазины, жилые помещения), в качестве акцентной подсветки кухонных гарнитуров, небольших витрин,шкафов и вспомогательного интерьерного освещения.

Внимание! Производитель оставляет за собой право вносить непринципиальные изменения в конструкцию, не ухудшающие технические характеристики изделия и не влияющие на безопасность конечной продукции, без отражения этого в руководстве по эксплуатации и уведомления потребителя.

Технические характеристики

	28940 1	**28941 8**	**28942 5**	**28943 2**	**28944 9**	**28945 6**	**28946 3**	**28947 0**
Размер (диаметр/высота), мм	118x118x15	168*168*15	220x220x15	293x293x15	118x118x15	168*168*15	188x188x15	293x293x15
Посадочный диаметр, мм	105	152	194	285	110	160	172	285
Световой поток, Лм	680	1190	1530	2040	680	1190	1530	2040
Потребляемая мощность, Вт	8	14	18	24	8	14	18	24
Средний срок службы, ч	до 30 000							
Цветовая температура, К	6500				4000			
Коэффициент цветопередачи	>70							
Угол освещения	120°							
Степень защиты	IP20							
Напряжение питания, В	230							
Гарантийный срок	2 года							
Рабочая температура	-20~+45°C							
Класс защиты	II							

Комплект поставки:

1. Светильник светодиодный - 1 шт.
2. Драйвер - 1 шт.
3. Инструкция - 1 экз.
4. Упаковочная коробка - 1 шт.

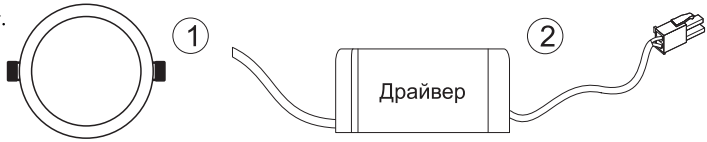

Правила и условия монтажа

Установку светильника производить после ознакомления с руководством по эксплуатации. Электромонтажные работы должны производиться только квалифицированным персоналом.

- Подключение светильника к сети 230 В производится через источник питания (драйвер)

а. Отключите питающее напряжение от сети

б. Подключите сетевой провод к дайверу

в. При помощи рзъем одключте дайве к светильнику

Устанвите светильник в потолок

- влючите питание

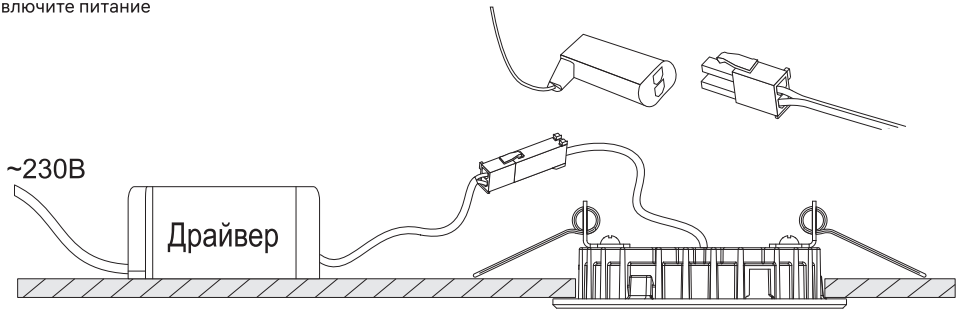

Подключение светильника к сети переменного тока 230В.

Требования безопасности
Работы, связанные с монтажом, чисткой светильника осуществлять только при отключенном электропитании сети. Обязательно убедитесь в отсутствии напряжения на месте работ с помощью индикатора напряжения. Запрещается подключать светильник к неисправной электропроводке. Присоединение к электросети производить только при помощи клеммной колодки, скрутка проводов недопустима. Убедитесь, что все электрические соединения надежно защищены от попадания влаги. При возникновении неисправности (короткое замыкание/искрение/оплавление/возгорание и т.п.), необходимо отключить электропитание. Запрещается производить тушение с помощью воды или легковоспламеняющихся предметов. Воспользуйтесь специальными средствами пожаротушения. После устранения угрозы – обратиться по месту приобретения светильника. Этот светильник содержит незаменяемый источник света; при достижении источником света конца его срока службы следует заменить весь светильник.

Запрещается
1. Эксплуатировать светильник с механическими повреждениями корпуса, изоляции токоведущих частей, с ослабленными контактными зажимами.
2. Подключать светильник к поврежденной электропроводке.
3. Переделывать конструкцию светильника.
4. Устанавливать непосредственно на поверхности из легко воспламеняемых материалов, имеющих температуру воспламенения менее 200°С, размягчающихся или деформирующихся до достижения этой температуры.
5. При повреждении питающего кабеля, светильник должен быть утилизирован.

Транспортировка и хранение
Транспортировка и хранение изделия должны производиться в заводской упаковке с соблюдением мер предосторожности от механических повреждений и воздействия атмосферных осадков. Хранить в закрытых помещениях с естественной вентиляцией при температуре от -25°С до +50°С и относительной влажности не более 80%.

Правила реализации и утилизации
Изделие необходимо утилизировать согласно требованиям законодательства территории реализации. Продукция свободно реализуется на территории РФ и ЕАЭС всем потребителям через розничные магазины, дополнительных требований к реализации нет.

Сертификация
На основании сертификата соответствия ЕАЭС RU C-DE.АД54.В.00397/20 от 10.02.2020 действует до 09.02.2025; декларации соответствия ЕАЭС N RU Д-DE.НВ11.В.10270/20 от 26.03.2020 действует до 25.03.2025, продукция соответствует требованиям Технического регламента Таможенного союза ТР ТС 004/2011 «О безопасности низковольтного оборудования», ТР ТС 020/2011 «Электромагнитная совместимость технических средств», ТР ЕАЭС 037/2016 «Об ограничении применения опасных веществ в изделиях электротехники и радиоэлектроники».

Дата производства
Указана на корпусе изделия (или на упаковке): 00.00 (первые две цифры – месяц изготовления, вторые две цифры – год изготовления).

Гарантийные обязательства
24 меяца с даты покупки изделия при условии соблюдения правил эксплуатации. В случае возникновении неисправности в гарантийный период эксплуатации, следует обратиться в магазин, продавший светильник (при наличии кассового чека и заполненного паспорта изделия), для обмена на аналогичный товар или возврата денежных средств. Гарантия не распространяется на изделия, поврежденные в результате контакта продукта с жидкостями, механического воздействия и иного повреждения.

Гарантийный талон

Артикул	Дата продажи	Место продажи	Печать продавца

Producer: REV Ritter (China) GmbH, 9F, Building A, Hengyuan Plaza, № 1988, Beisanhuan East Rd., Cixi, Ningbo, China. rev.ru
Производитель: РЕВ Риттер (Чайна) ГмбХ, 9Ф, стр. А, Хэн Юань Плаза, № 1988, Бетсанхуан роуд. Сикси, Нингбо, Китай.
Уполномоченная организация: ООО ТД «Пан Электрик», 141402, Россия, Московская область, г. Химки, ул. Ленинградская, стр. 25. тел.: +7 (495) 739-39-20
Импортер: ООО «Артэкс», 142003, Россия, Московская область, г. Домодедово, Микрорайон Западный, ул. 25 лет Октября д. 9, пом. 013.